EVECO

MultiShunt Smart

Färdigdimensionerad rörbyggd shuntgrupp

Alltid rätt inneklimat!

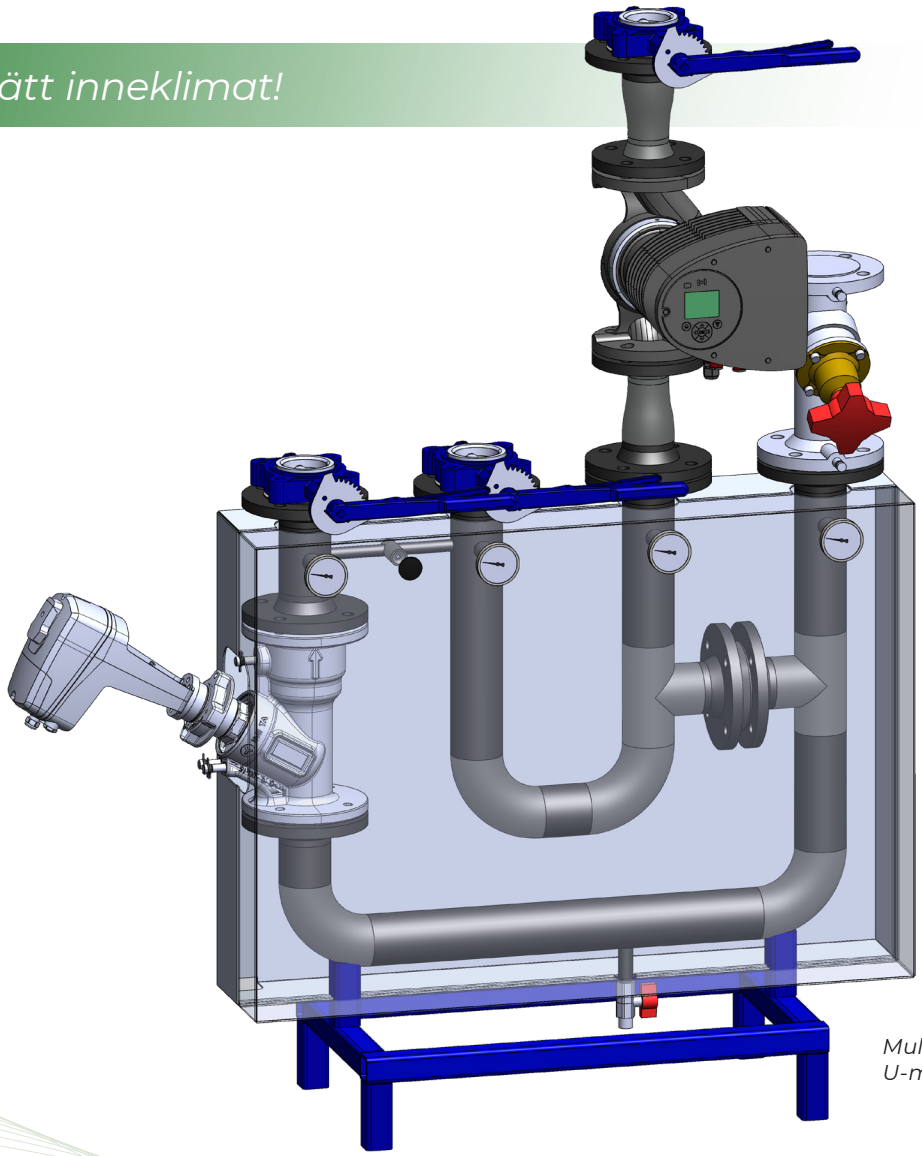

MultiShunt Smart
U-modell

BR-N-S-MSS 26.3

MultiShunt Smart

Standardiserade shuntgrupper med tryckoberoende styrventiler

Nor-Shunt MS är en serie shuntgrupper som har en unik, prefabricerad konstruktion. Det är en riktig MultiShunt. Den reglerar kyla och värme i vattenburna klimatsystem. Formatet är litet och kompakt. Det gör MS-shunten kan spara energi på ett minimalt utrymme, samtidigt som den är behändig att hantera.

MS Smart är standardiserade, färdigdimensionerade MS-shuntar med tryckoberoende shuntventiler. Styrventilen är en tvåvägs TA-modulator. Just att den är tryckoberoende gör att du inte ta behöver hänsyn till Kvs-värden. Det förenklar dimensionering och injustering av systemet. Dessutom säkerställer det en stabil och energieffektiv inomhuskomfort.

MultiShunt Smart H-modell

Färdigdimensionerad
Tryckoberoende styrventil
Plug-and-play – lätt att installera
Kompakt och vändbar

Beskrivning

Nor-Shunt MS har en utmärkt, flexibel lösning på reglering i vattenburna energisystem. Den reglerar temperaturen genom att blanda och distribuera vattenflödena i systemet. MS-shuntarna passar alla kategorier av primära värmekällor och kylsystem, från fjärrvärme till värmepumpsdrift.

Den redan färdigdimensionerade MS Smart finns i många storlekar, från DN10 till DN150. Alla storlekar finns för kyla och för värme, rätt isolerade redan från början. Dessutom väljer du mellan en H- eller U-modell. En H-modell har två rör som går rakt uppåt och två rakt nedåt, den ser ut som ett H. Hos U-modellen går däremot alla rör rakt uppåt. Välj den modell som passar bäst för det utrymme där shunten ska placeras.

MS Smart levereras komplett med pump, kulventil, injusteringsventil, isolering och termometerfickor med termometrar.

Installation

Multishunt MS är enkel att montera. Shuntgruppen är vändbar i alla riktningar, motorn får bara inte placeras nedåt. Utgå från dataskylten på shuntens frontplåt för att följa riktningen. På båda sidor finns fästen för väggkonsol/teleskopstativ. Det teleskopiska golvstativet är 600–1700 mm högt. Upp till DN50 är stativet ett tillbehör. För de större storlekarna, DN65 och uppåt, ingår golvstativet.

MS Smart är standardiserad, och det är alltid kopplingstyp 7 med tvåvägsventil som gäller. Läs mer om kopplingen på nästa sida.

Pumpen finns i två modeller; Standard eller med kommunikation som är förberedd för start, stopp och larm.

KOPPLINGSTYP 7 – TVÅVÄGS KOPPLING

Ventil i primärsidans retur. Variabelt flöde primärt och konstant flöde sekundärt. Primärpumpen dimensioneras för att klara tryckfallet över styrventilen. Användbar vid lika och olika flöden primärt och sekundärt, samt vid krav på låga returtemperaturer primärt.

Tekniska data

Stålkvalitet: EN 10255 i DN25–50.
EN 10217 i DN65–150.
Ytbehandling: Elförzinkad eller behandlad med rostskyddsmålning. Annat material enligt förfrågan.

Styrventil: IMI TA-Modulator
Ventilhus: Enligt ventilfabrikat. Se IMI's produktblad för TA-Modulator.
Ställdon: TA-Slider. Se IMI's produktblad.

Driftstemperatur: Från -10 till +110°C
Tryckklass: PN6.
Provtryckning: 7 bar luft
Termometrar: Fyra termometrar med 2% tolerans. **Värme** 0–120°C. **Kyla** -20 till +60°C.

Kapsling: Inkapslad i aluminium.
Isolering: Shuntgrupper för **värme** isoleras med cellgummi. Shuntgrupper för **kyla** har limmat cellgummi. För temperaturer under 5°C används polyuretanskum.

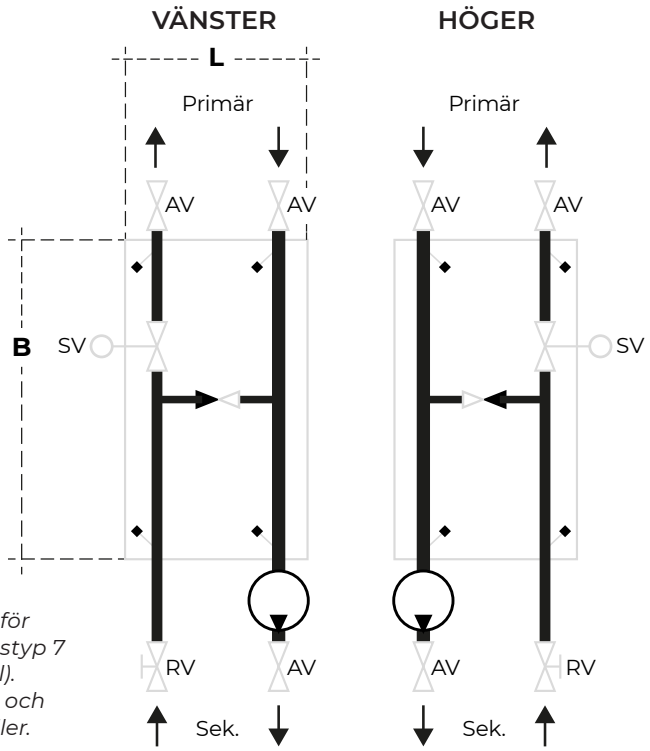

Schema för kopplingstyp 7 (exempel). Gäller U- och H-modeller.

AV = Avstängningsventil · SV = Styrventil · RV = Reglerventil

Användningsområden

MS Smart har många användningsområden. Den är perfekt för anläggningar med t.ex. fläktluftvärmare, luftridåer och fläktkonvektorer, samt värme/kylbatterier till ventilationsaggregat.

MS Smart passar även utmärkt vid om/tillbyggnader. Till skillnad från vanliga strypventiler (manuell injusterings-ventil) håller nämligen TA-Modulatorn ett konstant differenstryck över ventilen, vilket ger ett stabilt flöde även om tryckförhållandena i systemet förändras.

KODNYCKEL

NOR-SHUNT MSS-VH25 DN25 -7 -V -25/25 P

- P — Pump (i klartext)
- 25 — Dimension sekundära ventiler
- 25 — Dimension primära ventiler
- V — Isolering termometrar; V = Värme, K = Kyla. Vid kyla, ange även temperaturnivåer.
- 7 — Kopplingstyp 7 (alltid för MS Smart)
- DN25 — DN styrventil, TA-modulator, tvåvägs
- DN25 — Anslutningsdimension på shunten
- H — H = modell med två rör rakt uppåt och två nedåt; U = modell med alla rör rakt uppåt

MÅTTSKISS MSS-H

Principskiss MSS-H 25 / MSS-H 32 / MSS-H 50

Golvstativ/teleskopstativet är ett separat tillbehör.

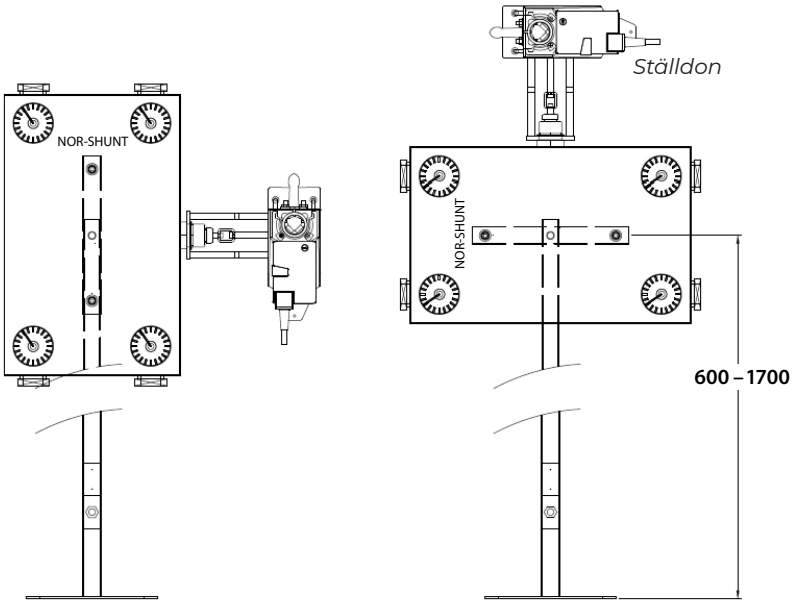

Fästjärn teleskopstativ MS25 / MS32

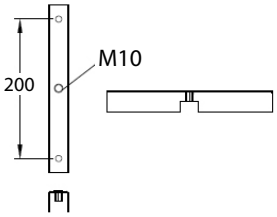

Golvfäste teleskopstativ

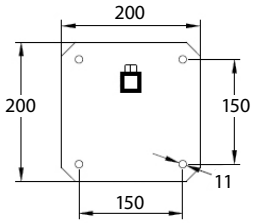

Väggkonsoler

Som standard ingår väggkonsoler

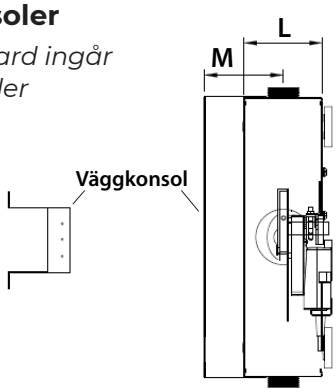

Modell	L	M
MSS-H 10 – 50	120	120
MSS-H 65	230	175
MSS-H 80	245	182
MSS-H 100	250	–
MSS-H 125	280	–
MSS-H 150	325	–

Väggkonsol MS65 / MS80

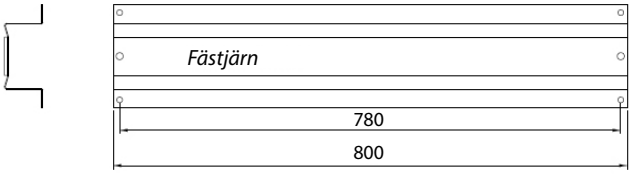

Väggkonsol MS50

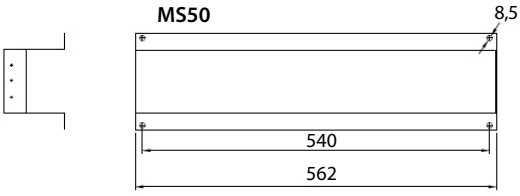

Väggkonsol MS25 / MS32

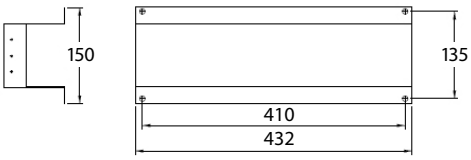

Längder i mm.

***MSS25 – MSS50** levereras med utvändiga unionskopplingar med planpackning.*

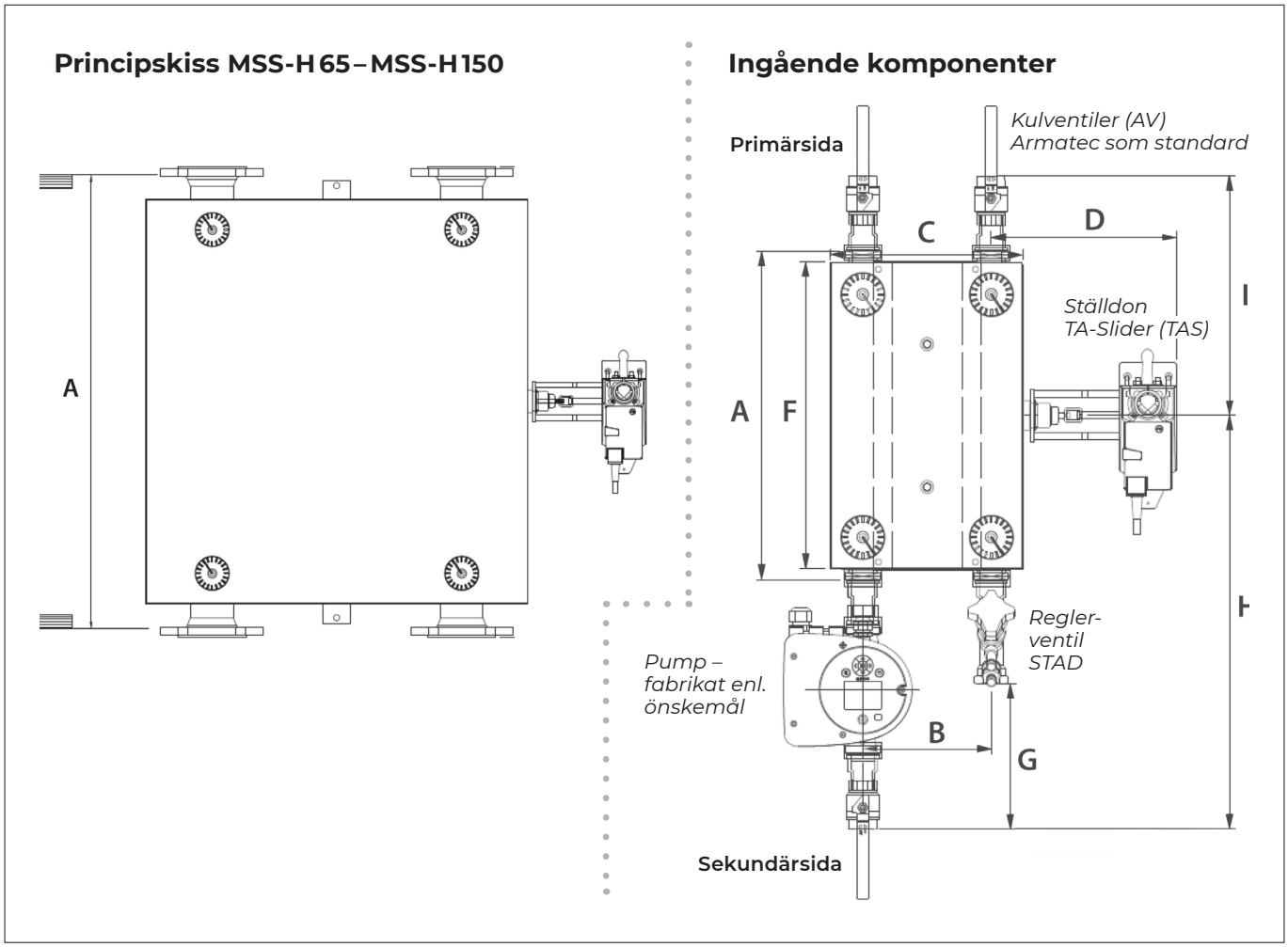

MS65 – MS150 *levereras med flänsanslutning. För beräkningar och exakta mått för pumpar, avstängnings- och strypventiler hänvisar vi till respektive fabrikant. Information om ställdon TA-Slider hittar du på IMI:s hemsida.*

Längder och vikt

Modell	A	B	C	D	F	G	H	I	Vikt	DN utvändig	DN ventil	Qmin	Qmax
MSS-H 10	460	180	270	68	430	200	580	335	12	Ø25	Ø10	0,005	0,033
MSS-H 15LF	460	180	270	68	430	200	580	335	12	Ø25	Ø15	0,010	0,063
MSS-H 15	460	180	270	68	430	200	580	335	12	Ø25	Ø15	0,030	0,130
MSS-H 20	460	180	270	68	430	200	580	335	12	Ø25	Ø20	0,055	0,270
MSS-H 25	460	180	270	68	430	200	580	335	12	Ø25	Ø25	0,095	0,480
MSS-H 32	460	180	270	68	430	325	710	340	15	Ø25	Ø32	0,200	1,000
MSS-H 50	595	250	370	81	560	375	870	445	22	Ø50	Ø50	0,600	3,110
MSS-H 65	820	450	690	261	730	100	865	525	70	Ø65	Ø65	1,15	6,69
MSS-H 80	820	450	690	261	730	200	965	525	75	Ø80	Ø80	1,63	10,36
MSS-H 100	1030	550	840	261	930	205	1140	640	90	Ø100	Ø100	3,25	14,36
MSS-H 125	1030	550	840	261	930	280	1265	645	99	Ø125	Ø125	4,17	21,47
MSS-H 150	1180	550	880		1080	380	1520	720	120	Ø150	Ø150	7,25	35,00

Längder *i mm* · ***Vikt*** *i kg (exkl. ventiler och pumpar)* · ***Dimension*** *för anslutningar (Ø) i mm* · ***Qmin*** *och* ***Qmax*** *i l/s.*
Måtten för G, H , I och J gäller vanliga pumpar och ventiler som är i samma dimension som shuntgruppen.

MÅTTSKISS MSS-U 25–50

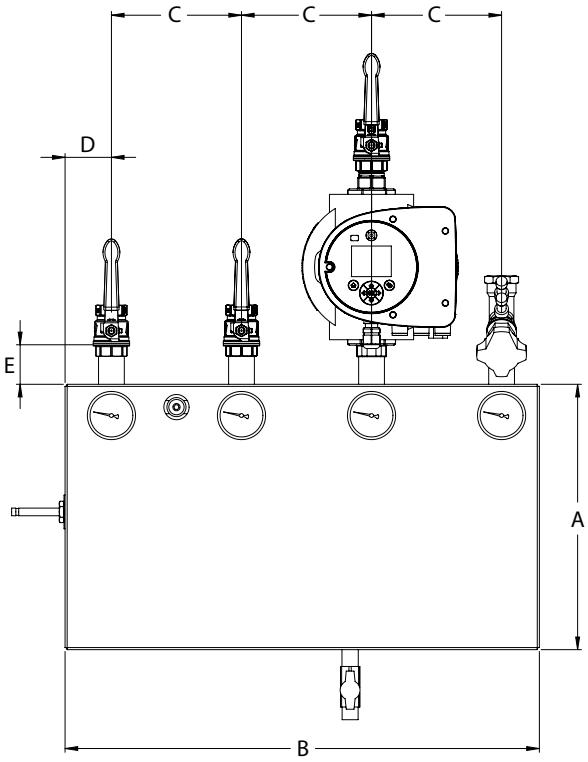

I de här mindre storlekarna är golvstativ/teleskopstativ ett separat tillbehör.

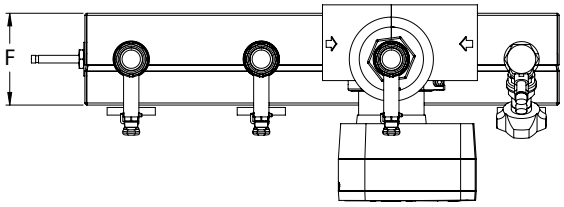

Modell	A	B	C	D	E	F	Vikt	DN utvändig	DN ventil	Qmin	Qmax
MSS-U 15	350	620	170	90	30	120	12	Ø25	Ø15	0,030	0,130
MSS-U 20	350	620	170	90	30	120	12	Ø25	Ø20	0,055	0,270
MSS-U 25	350	620	170	90	30	120	12	Ø25	Ø25	0,095	0,480
MSS-U 32	350	620	170	90	30	120	15	Ø25	Ø32	0,200	1,000
MSS-U 40	620	820	220	80	40	200		Ø50	Ø40	0,270	1,800
MSS-U 50	620	820	220	80	40	200	22	Ø50	Ø50	0,600	3,110

***Längder** i mm · **Vikt** i kg (exkl. ventiler och pumpar) · **Dimension** för anslutningar (Ø) i mm · **Qmin** och **Qmax** i l/s.*

MÅTTSKISS MSS-U 65–150

I de här större storlekarna ingår som standard golvstativ.

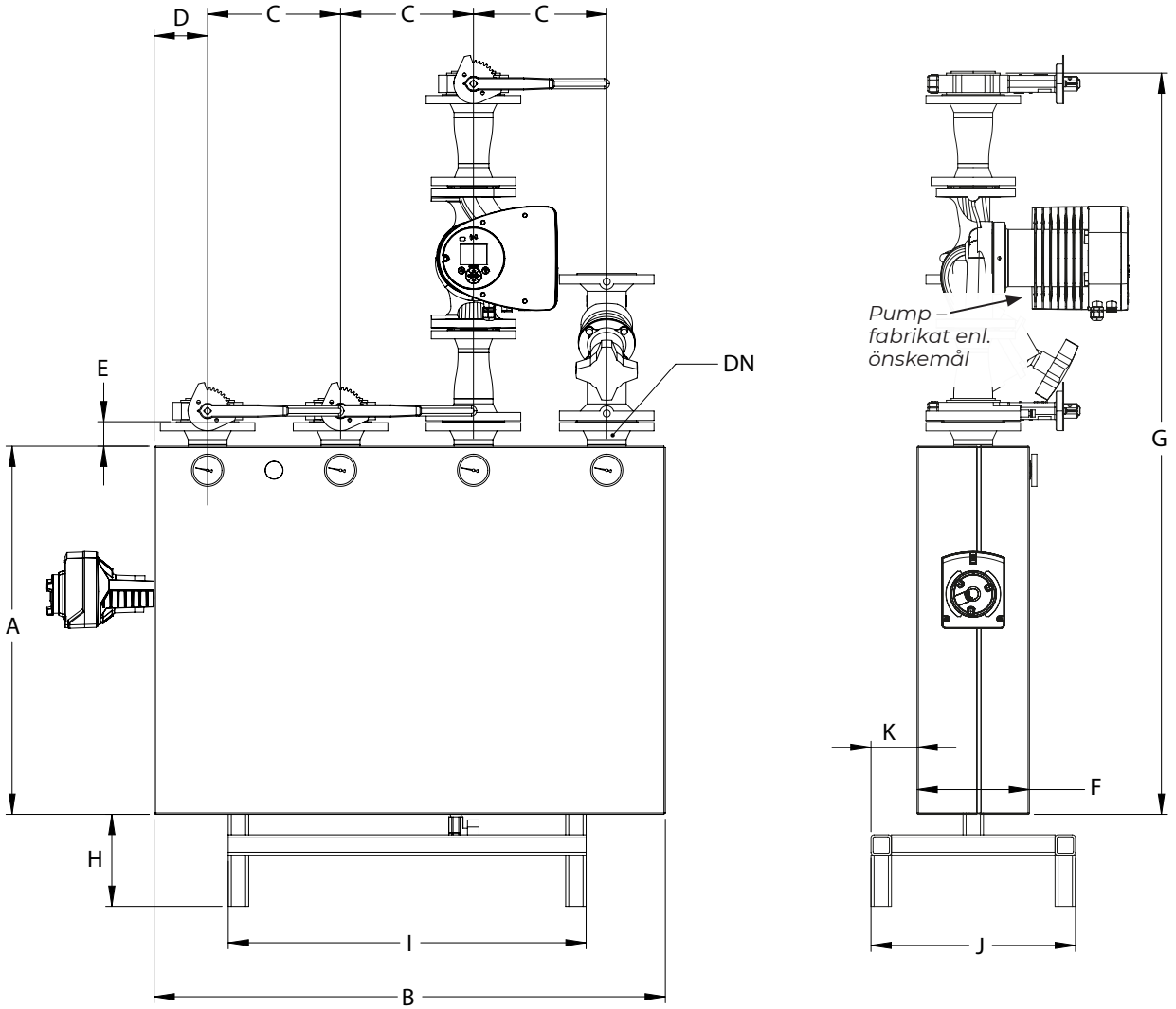

MS65–MS150 *levereras med flänsanslutning. För beräkningar och exakta mått för pumpar, avstängnings- och strypventiler hänvisar vi till respektive fabrikant. Information om ställdon TA-Slider hittar du på IMI:s hemsida.*

Modell	A	B	C	D	E	F	G	H	I	J	K	Vikt	DN	Qmin	Qmax
MSS-U 65	720	1000	260	105	48	220	1450	180	700	400	90	77	Ø65	1,15	6,69
MSS-U 80	800	1100	290	135	50	220	1605	180	700	400	90	110	Ø80	1,63	10,36
MSS-U 100	900	1300	335	140	60	260	1775	180	700	400	70	154	Ø100	3,25	14,36
MSS-U 125	1080	1450	380	150	52	280	2105	180	900	400	60	208	Ø125	4,17	21,47
MSS-U 150	1200	1750	460	175	67	310	2265	180	900	400	45	272	Ø150	7,25	35,00

Längder *i mm* · ***Vikt*** *i kg (exkl. ventiler och pumpar)* · ***Dimension*** *för anslutningar (Ø) i mm* · ***Qmin*** *och* ***Qmax*** *i l/s.*

På eveco.se hittar du ytterligare teknisk information, beräkningsprogram, installationsanvisningar, CE-deklarationer, trycksaker med mera.

Välkommen att ta kontakt med någon av våra duktiga medarbetare för personlig service. På vår hemsida finns kontaktuppgifter till den kontaktperson som ansvarar för ditt område.

eveco.se

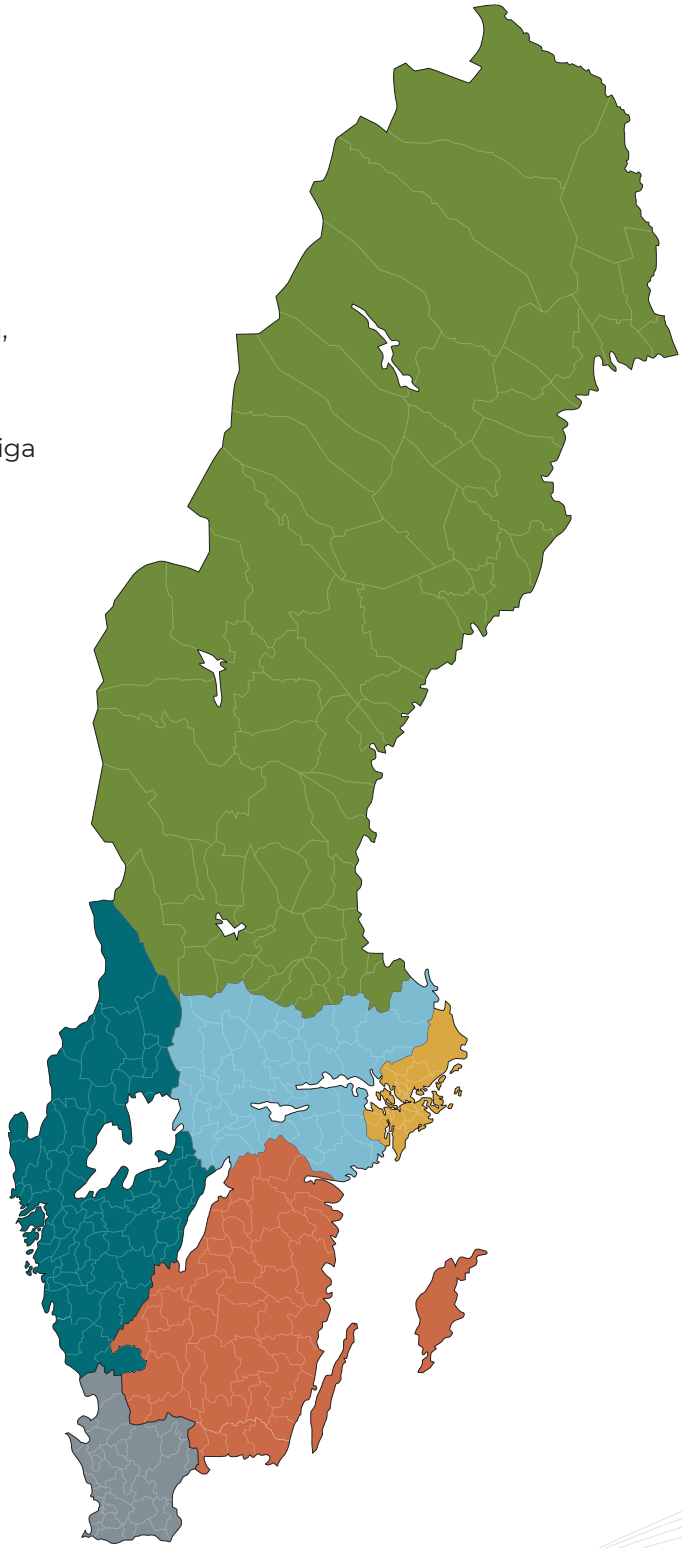

EVECO

Metangatan 3, 431 53 Mölndal
Tel 031-840 850, info@eveco.se
eveco.se

Med reservation för ev. tryckfel