EVECO

Indesse Inox AC

Korrosionsskyddad vattenvärmd luftridå för tuffa miljöer

Alltid rätt inneklimat!



BR-LR-IND-NX-VVAC 25.1

Indesse Inox AC

Effektiv, korrosionsskyddad luftridå



Indesse Inox är en mycket tålig, kraftfull luftridå. Den skapar en effektiv ridå av luft innanför porten eller entrén, vilket separerar olika klimatzoner från varandra. Tack vare barriären hålls uppvärmd luft kvar inomhus. Vattenbatteriet är korrosionsskyddat med LCE-coating och höljet är gjort i rostfritt stål. Dessa uppfyller korrosivitetsklass C4, vilket innebär att Indesse Inox är ett utmärkt val för uppvärmning i lokaler med hög korrosivitet, t.ex. biltvättar.

Över/bredvid porten
Korrosivitetsklass C4
2-radigt vattenbatteri
Kapslingsklass IP54
Hölje i rostfritt stål

Straw System ger Indesse en samlad laminär luftström som ger extra god separationsförmåga. Fläktarnas utformning minimerar behovet av underhåll, och det skapar goda förutsättningar för lång livslängd och bra prestanda.

CE MagiCAD

Beskrivning

Indesse industriluftridåer finns i tre storlekar: 1.65, 2.20 samt 2.75 m längd/bredd. Välj antal moduler beroende på portens bredd eller höjd. Vi rekommenderar max 8 m montagehöjd vid horisontell placering ovanför porten. Vid vertikalt enkelmontage är rekommenderad max-bredd 8 m, vid dubbelsidigt montage är det max 11 m.

Indesse Straw System utblåsningsgaller likriktar luftströmmen. Gallret både eliminerar turbulens och optimerar prestanda och luftridåverkan. Utblåsningsöppningen har även ett större djup än vanligt och ger därför mer kraft åt luftströmmen.

Höljet är gjort i olackerat, blankt rostfritt stål. Det ger Indesse Inox en mycket hög korrosivitetsklass och ett exklusivt utseende.

LCE-coating är en vattenbaserad ytbeläggning som effektivt skyddar vattenbatteriet från korrosion. LCE minskar även friktionen, ökar slitstyrkan och förlänger hållbarheten.

Installation och reglering

Montera antingen Indesse Inox vertikalt, fristående vid sidan av porten, eller horisontellt hängandes ovanför. Det går utmärkt att koppla ihop flera ridåer. Horisontellt passar Indesse obegränsad portbredd. Vertikalt kan en upp till 6.60 m hög modul skapas. Sammanfoga dem på plats, täck hela öppningen.

Det finns tillbehör som konsoler, stöd och fästen för en enkel och stabil montering av Indesse. Se till att det finns tillräckligt med utrymme för rör och elinstallationer innan luftridåerna monteras fast.

Vattenanslutning: Anslut vattnet på aggregatets framsida, i vardera änden, röranslutning utv. DN25. Använd flexslangar vid anslutning till värmesystemet. Vattenvärmda Indesse är designad för max +110° C framledningstemperatur och max 1,6 MPa drifttryck.

Elanslutning: Anslut ridån till 230V/1-fas, max 16A.

Reglering: Vi rekommenderar reglering med AirGenio Superior. Välj rätt strömstyrka beroende på antal moduler som ska regleras. Läs mer på s. 4.

TEKNISKA DATA

MODELL	Bredd (m)	80/60 -15°C		60/40 -15°C		Ström (A)	Luftmängd* (m^3/h)	Ljudeffekt** dB(A)	Ljudnivå*** dB(A)
		Effekt (kW)	Tryckfall (kPa)	Effekt (kW)	Tryckfall (kPa)				
VCIN150V2ACC5	1,65	62,9	18	37,6	8	4,7	10300	85	63
VCIN200V2ACC5	2,20	84,6	14	50,2	7	6,2	13700	86	64
VCIN250V2ACC5	2,75	106,0	11	62,7	5	7,8	17000	87	65

**Luftmängd enligt ISO27327-1 **Ljudeffekt (LWA) uppmätt enligt ISO27327-2*
****Ljudnivå på 5 m avstånd, riktningsfaktor Q = 2, 200 m^2 Sabine*

KASTLÄNGD, LUFTMÄNGD OCH STRÖM

MODELL	Varvtal (rpm)	Spänning (V)	Luftmängd* (m^3/h)	Lufthastighet vid olika avstånd (m/s)						Ström (A)
				1 m	3 m	5 m	7 m	9 m	12 m	
VCIN150V2ACC5	637	125	4600	3,49	2,46	1,82	–	–	–	4,4
	880	150	6300	4,73	3,36	2,44	1,70	–	–	4,7
	1062	170	7900	5,81	4,23	2,80	2,05	1,55	–	4,4
	1199	190	9100	6,56	4,58	3,13	2,26	1,71	–	4,1
	1324	230	10300	7,29	4,95	3,57	2,61	2,02	1,55	4,1
VCIN200V2ACC5	630	125	6000	3,29	2,29	1,73	–	–	–	5,8
	858	150	8400	4,53	3,21	2,38	1,80	–	–	6,2
	1045	170	10350	5,62	3,95	2,88	2,20	1,71	–	5,8
	1198	190	12000	6,31	4,53	3,41	2,64	1,96	–	5,4
	1331	230	13700	7,23	5,02	3,81	2,98	2,25	1,65	5,4
VCIN250V2ACC5	618	125	7500	3,42	2,23	1,67	–	–	–	7,3
	851	150	10300	4,70	3,03	2,19	1,87	–	–	7,8
	1047	170	12900	5,80	3,69	2,72	2,17	1,68	–	7,3
	1192	190	15400	6,61	4,28	3,14	2,52	1,94	–	6,8
	1328	230	17000	7,28	4,75	3,51	2,83	2,19	1,62	6,8

LJUDTRYCK VID OLIKA VARVTAL

MODELL	Varvtal (rpm)	Spänning (V)	Ljudtryck (dB) vid olika varvtal och oktavband. Avstånd 5 m, Q = 2, A = 200 m^2 Sabine								
			63 Hz	125 Hz	250 Hz	500 Hz	1 kHz	2 kHz	4 kHz	8 kHz	Totalt (LpA)
VCIN150V2ACC5	637	125	29,1	41,2	46,8	47,3	44,6	39,9	30,9	19,6	51,9
	880	150	32,7	46,5	52,1	54,9	52,3	49,4	42,0	31,2	59,0
	1062	170	33,4	49,7	57,3	58,5	57,3	54,8	48,4	38,1	63,6
	1199	190	36,6	50,6	60,3	61,3	60,4	57,9	52,2	42,3	66,5
	1324	230	35,8	52,6	63,7	63,8	63,0	60,5	55,3	45,7	69,3
VCIN200V2ACC5	630	125	37,4	47,8	48,5	48,1	44,5	39,7	30,9	22,6	53,8
	858	150	37,4	48,9	52,6	54,2	51,5	48,6	41,0	31,1	58,8
	1045	170	37,3	51,5	57,1	59,1	57,3	54,8	48,6	38,9	63,8
	1198	190	40,1	53,2	61,9	62,3	61,3	58,8	53,4	43,9	67,6
	1331	230	38,4	53,3	63,7	64,9	64,1	61,8	56,7	47,4	70,1
VCIN250V2ACC5	618	125	39,1	48,9	49,6	49,9	45,7	40,7	32,0	22,7	55,1
	851	150	40,8	52,2	54,6	56,6	53,3	50,3	42,8	32,5	61,1
	1047	170	40,6	53,8	58,8	60,8	58,9	56,2	49,9	39,9	65,5
	1192	190	41,2	54,4	62,7	63,8	62,7	60,1	54,4	44,7	68,9
	1328	230	39,7	56,0	65,4	66,6	65,6	63,0	57,8	48,3	71,7

Tillbehör



Väggkonsol VCIN1HSTE0C5

Sats med en väggkonsol och två hållare, VCIN1HZAV0C5, som du fäster på luftridån. Komplettera med muttrar och gängade stänger i önskad längd.*



Takkonsol VCIN1HSTR0C5

Sats med en takkonsol och två hållare, VCIN1HZAV0C5, som du fäster på luftridån. Komplettera med muttrar och gängade stänger i önskad längd.*

**Det krävs fyra gängade stänger för den första luftridån. Om flera luftridåer sitter ihop behövs ytterligare två stänger för varje luftridå.*

Vridbart golvfäste VCIN1POD0C5

Golvfäste som kan vridas så att blås-riktningen justeras 10° i vardera riktning.



Hållare VCIN1HZAV0C5

Beslag att fästa på luftridån. Används t.ex. när man pendlar i gängstång. Det behövs fyra hållare per luftridå. Två hållare ingår i satserna med vägg-/takkonsoler.





Väggstöd VCIN1STEC5

Konsol som stödjer en vertikalt stående luftridå så att den står stadigt. Passar även tillsammans med justerbart fäste.

Fast golvfäste VCIN1ZEM0C5

Set med två vinkelbeslag som används för att förankra luftridån i golvet. Golvfästet är ej justerbart.



Bilderna ovan föreställer vitlackerade konsoler, stöd och fästen.
C5-tillbehören, som passar Inox, är i stället i blankt rostfritt stål. Bortsett från det ser de likadana ut.

AIRGENIO SUPERIOR

Reglera Indesse Inox AC med AirGenio Superior. Det är en smart, avancerad reglerutrusning med touchschreen och många olika funktioner, bl.a.:

- Utetemperaturkompenserad fläkthastighet
- Modulerande ventilreglering
- Begränsning returvattentemp.
- Självlärande dörrkontaktsfunktion
- Modbus RTU och Modbus TCP
- Elektronisk blödare
- Frysskydd
- Vecko/årstimer
- Ventilmotionering
- Larmutgång
- 24 V trafo

Komplettera AirGenio med ventilsats och magnetkontakt MK4532.



Manöverpanelen har en tydlig display, enkel att hantera. Obs! Placera panelen i en torr miljö.

Ventilsatser

Lika viktigt som att välja rätt styrutrustning är det att välja rätt ventil/ventilsats. Vi rekommenderar satsen VIM. Den innehåller en konstantflödesventil, ställdon och en kulventil. Välj ventilsats utifrån beräknat flöde.



Art.kod	RSK	Dimension	Flöde (l/h)
VIM20.2	6704601	DN20	210–1150
VIM25.2	6704602	DN25	370–2150
VIM32.2	6704603	DN32	800–3700

Tillbehör

Art.kod	RSK	Artikel	Beskrivning
VCIN1HSTE0C5	–	Väggkonsol	För horisontellt montage
VCIN1HSTR0C5	–	Takkonsol	För horisontellt montage
TPF8*	6726404	Takpendelfäste	För pendling från tak i gängstång. Fyra fästpunkter.
VCIN1HZAV0C5	–	Hållare	T.ex. för pendling i gängstång
VCIN1VSTEC5	–	Väggstöd	För vertikalt montage
VCIN1VZEM0C5	–	Golvfäste	För vertikalt montage
VCIN1VPOD0C5	–	Golvfäste, vridbart	För vertikalt montage
FISAV4G2	6724134	Filter EU2	Filterklass G2. Använd 3, 4 eller 5 filter per ridå.
ICAC504*	6704593	AirGenio Superior	Master reglering 4A, IP65
ICAC504S*	6704588	AirGenio Superior	Slav reglering 4A, IP65
ICAC507*	6704592	AirGenio Superior	Master reglering 7A, IP65
ICAC507S*	6704587	AirGenio Superior	Slav reglering 7A, IP65
ICAC516*	6704591	AirGenio Superior	Master reglering 16A, IP65
ICAC516S*	6704586	AirGenio Superior	Slav reglering 16A, IP65
MK4532*	6730500	Dörrkontakt	Metall, magnetisk
VIM20.2*	6704601	Ventilsats G20	Med konstantflödesventil för 210–1150 l/h, IP54
VIM25.2*	6704602	Ventilsats G25	Med konstantflödesventil för 370–2150 l/h, IP54
VIM32.2*	6704603	Ventilsats G32	Med konstantflödesventil för 800–3700 l/h, IP54

**Tillbehör som inte är C4-klassade.*



Exempel på en lokal med korrosiv miljö, där Indesse Inox AC passar utmärkt, är biltvättar.

HUVUDKOMPONENTER

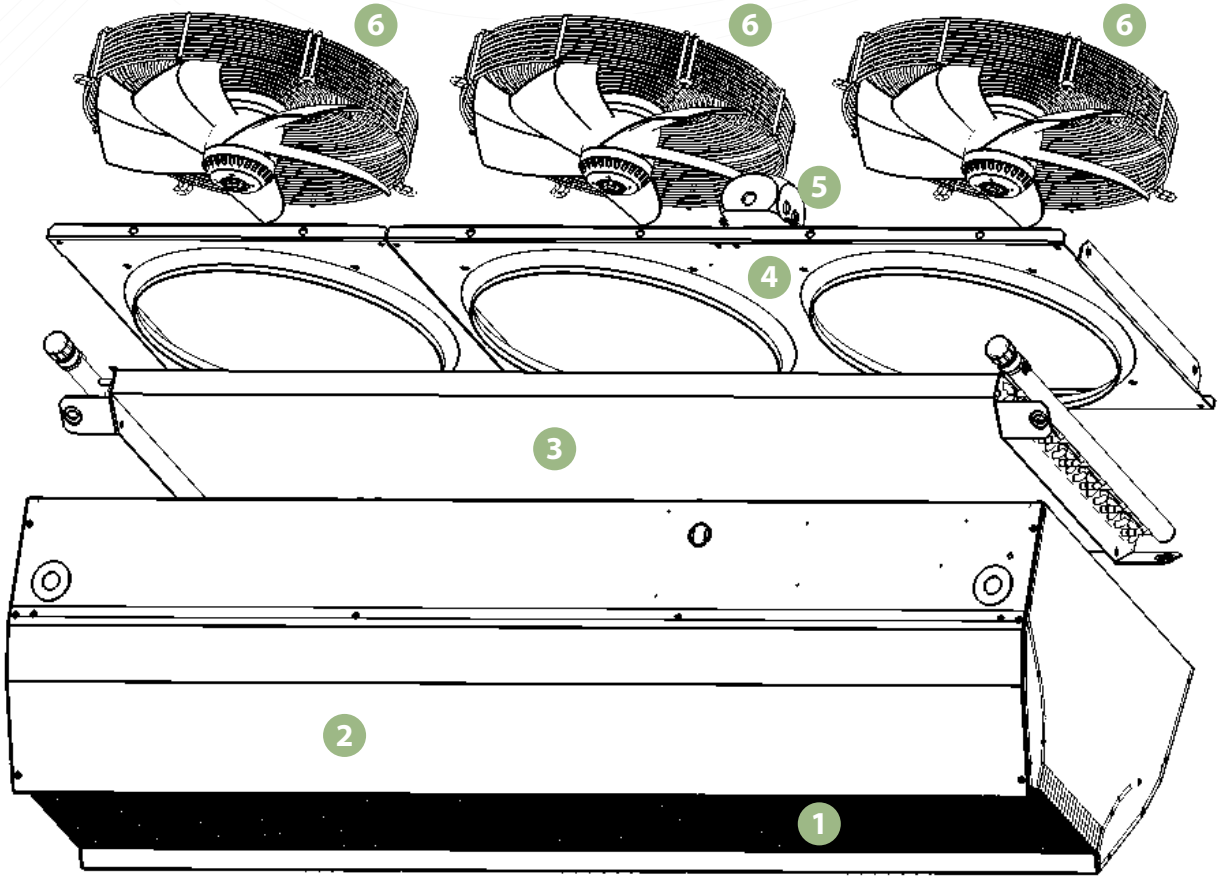

1. Utblåsningsgaller med Straw System som likriktar luftströmmen
2. Hölje i rostfritt stål, korrosivitetsklass C4
3. Vattenbatteri ytbehandlat med vattenavstötande korrosionsskydd, LCE, C4
4. Bakstycke
5. Kopplingsbox motorer
6. Fläktmotorer

DIMENSIONER

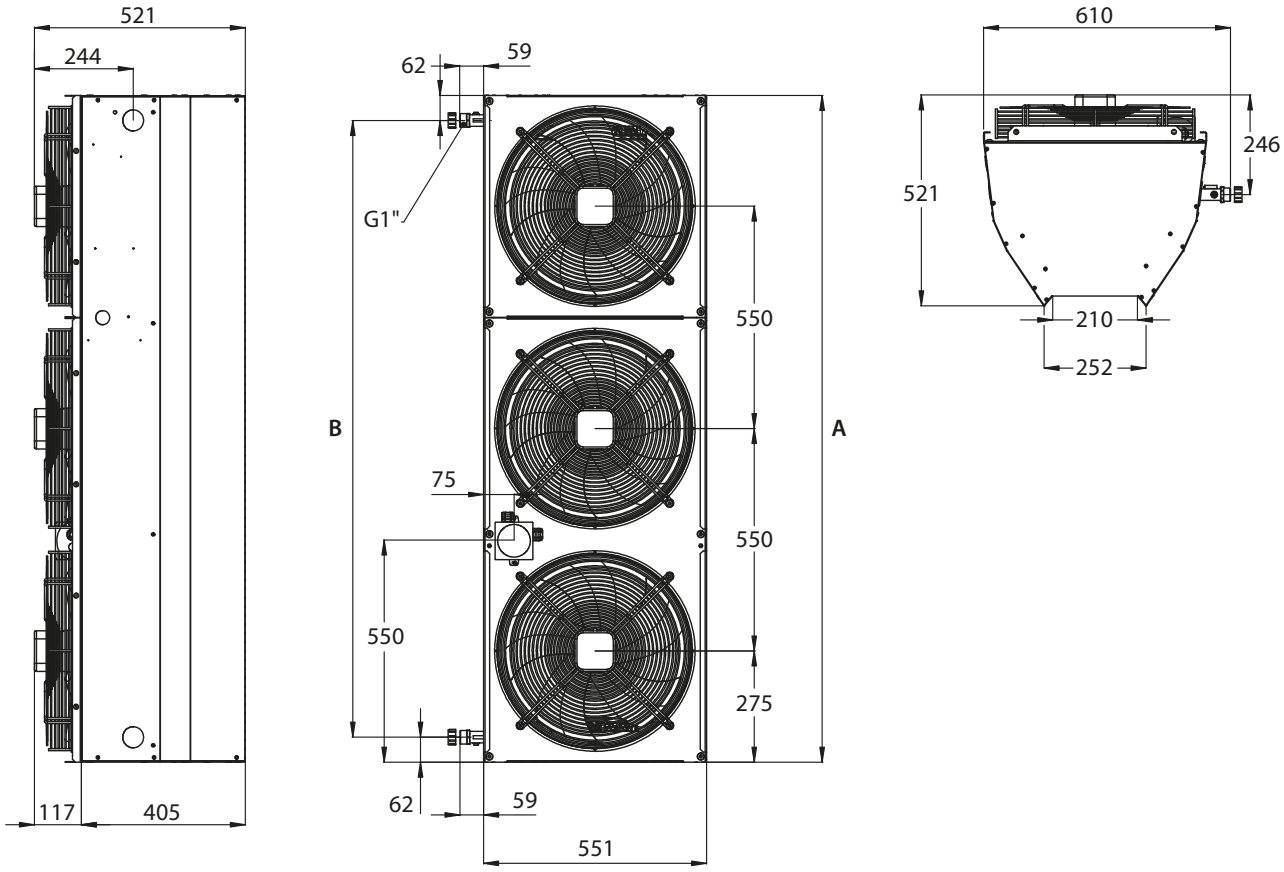

MODELL	A	B	Vikt	Antal fläktar
VCIN150V2ACC5	1650	1526	63	3
VCIN200V2ACC5	2200	2076	81	4
VCIN250V2ACC5	2750	2626	101	5

Mått i mm, vikt i kg

På eveco.se hittar du ytterligare teknisk information, beräkningsprogram, installationsanvisningar, CE-deklarationer, trycksaker med mera.

Välkommen att ta kontakt med någon av våra duktiga medarbetare för personlig service. På vår hemsida finns kontaktuppgifter till den kontaktperson som ansvarar för ditt område.

eveco.se

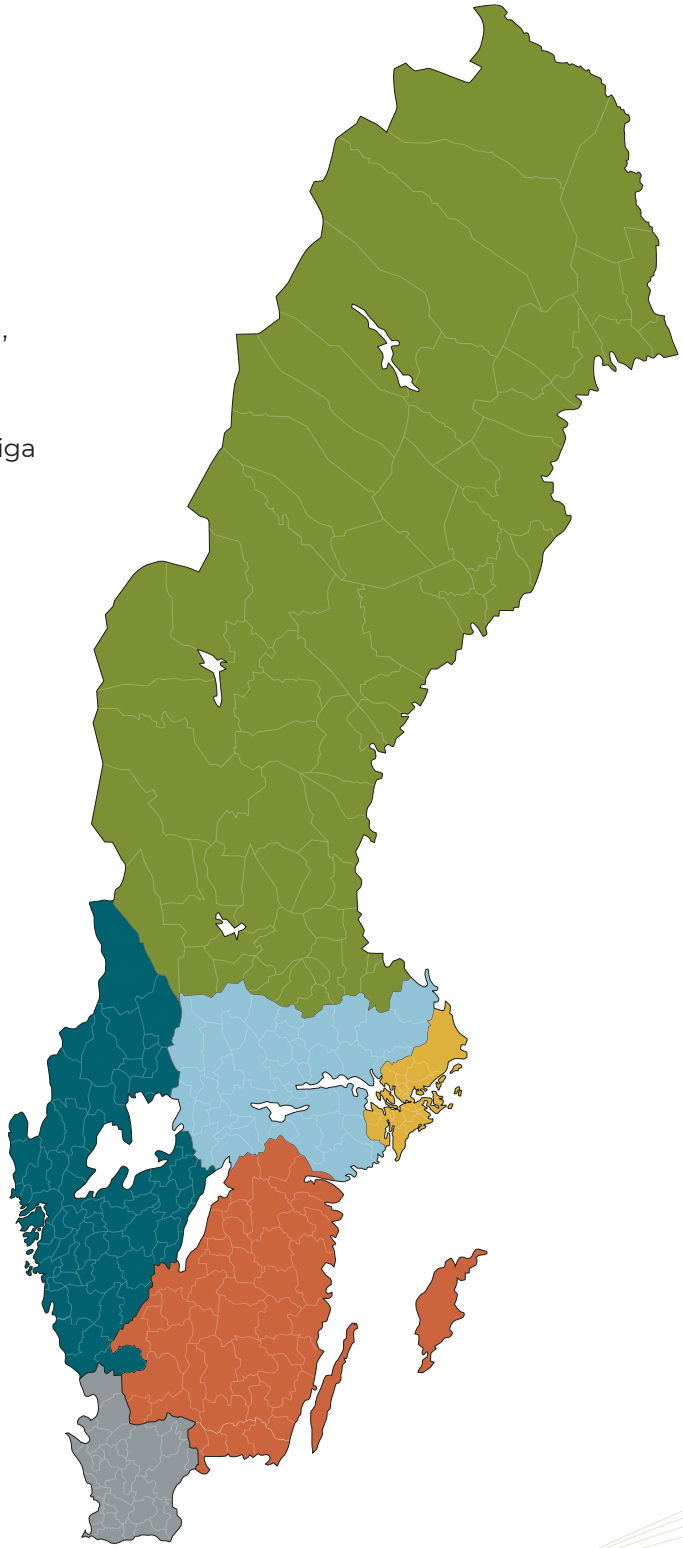

EVECO

Metangatan 3, 431 53 Mölndal
Tel 031-840 850, info@eveco.se
eveco.se

Med reservation för ev. tryckfel